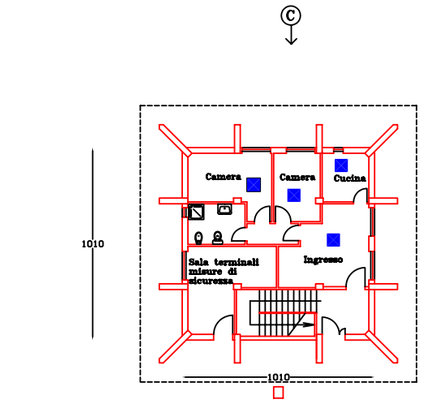

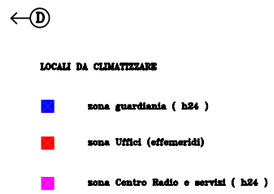

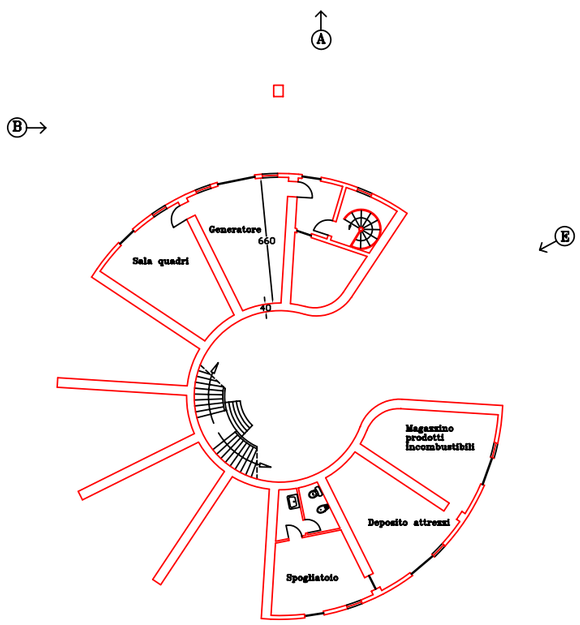

PIANTA PIANO TERRA

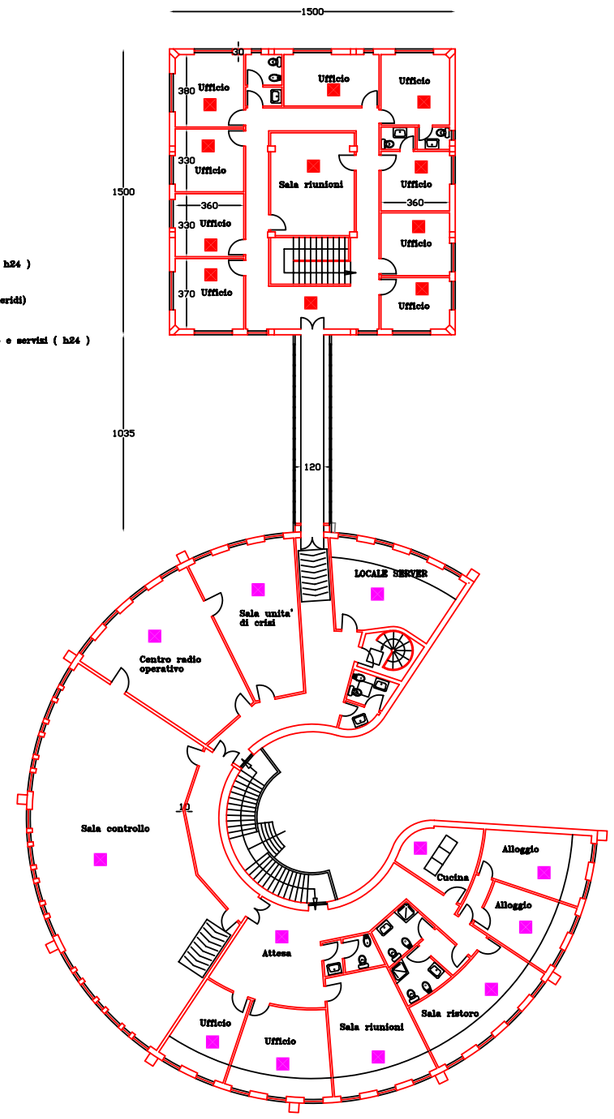

PIANTA PIANO PRIMO

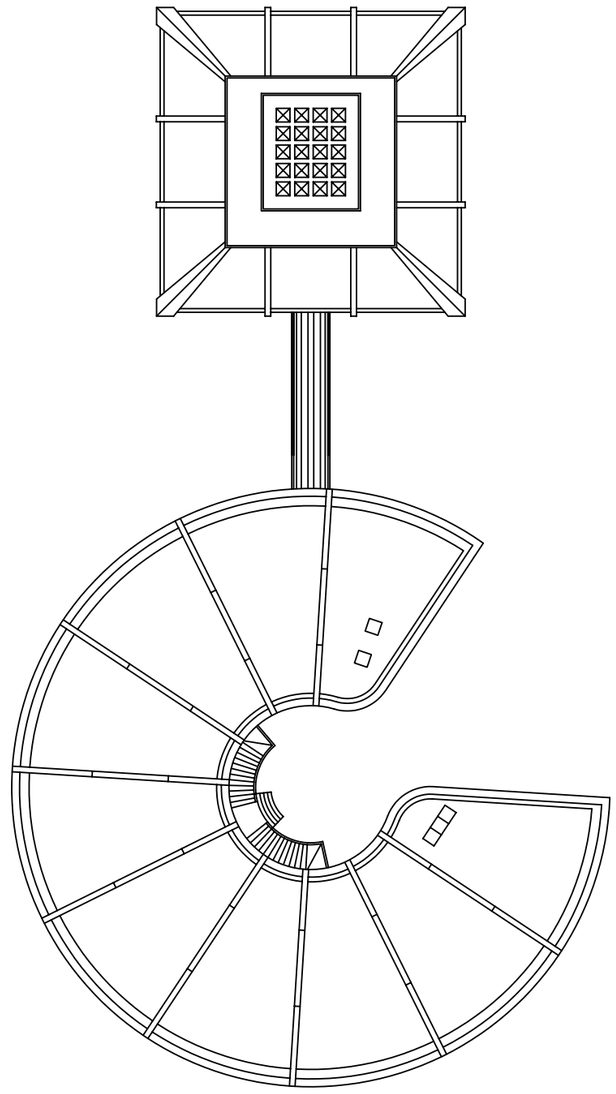

PIANTA COPERTURE

Pavimento flottante

Muretto in mattoni pieni + tavella in cls armato

CENTRO SERVIZI DI PROTEZIONE CIVILE – AREA CASIC